1 Bestimmungsgemäße Verwendung (DE)

Die digitale Bügelmessschraube 40 EWR(i) dient zum Messen von Längenmaßen in der Produktion, in der Qualitätssicherung oder in der Werkstatt. Die bestimmungsgemäße Verwendung erfordert das Beachten aller veröffentlichten Informationen zu diesem Produkt. Eine andere oder darüber hinausgehende Benutzung gilt als nicht bestimmungsgemäß. Für hieraus entstehende Schäden haftet der Hersteller nicht. Beachten Sie die für den Einsatzbereich geltenden gesetzlichen und anderweitigen Vorschriften und Richtlinien.

Vor Inbetriebnahme des Geräts empfehlen wir Ihnen diese Bedienungsanleitung aufmerksam zu lesen.

1 Permitted use (EN)

The digital micrometer 40 EWR(i) is to be used to determine length measurements and can be employed in production, quality control and in the workshop.
Permitted use is subject to compliance with all published information relating to this product. Any other use is not in accordance with the permitted use. The manufacturer accepts no liability for damages resulting from improper use. All statutory and other regulations and guidelines applicable to the area of use must be observed.

In order to achieve the best use of this instrument it is most important that you read the operating instructions first.

1 Utilisation conforme à l'usage prévu (FR)

Le micromètre digitaux 40 EWR(i) sert à la mesure de longueurs en production, en assurance qualité ou en atelier.
L'utilisation conforme à l'usage prévu nécessite le respect de toutes les informations publiées sur ce produit. Toute utilisation différente ou sortant du cadre de cette spécification est considérée comme non-conforme. Le fabricant décline toute responsabilité pour les dommages qui en découlent. Respecter les prescriptions et directives légales et autres en vigueur pour le domaine d'utilisation.

Avant la première mise en service, nous vous recommandons de lire attentivement ce mode d'emploi.

1 Aplicación según el uso previsto (ES)

El micrómetro digital 40 EWR(i) sirve para medir longitudes en el área de producción, en el departamento de aseguramiento de la calidad o en el taller.
La aplicación según el uso previsto requiere que se observen todas las informaciones publicadas acerca de este producto. Un uso distinto al especificado aquí se considera no conforme al uso previsto. Así pues, el fabricante declina toda responsabilidad por los daños que puedan surgir como consecuencia de ello. Observe las normativas y directivas legales y de otro tipo que se encuentren en vigor para el campo de aplicación de que se trate.

Antes de la puesta en servicio le recomendamos que lea atentamente este manual de instrucciones.

1 Uso previsto (IT)

Il micrometro digitale 40 EWR(i) serve a misurare la lunghezza in fase di produzione e assicurazione qualità o in officina.
L'uso previsto richiede l'osservanza di tutte le informazioni pubblicate su questo prodotto. Qualsiasi altro utilizzo è considerato non appropriato. Il produttore non è responsabile degli eventuali danni. Attenersi alle norme di legge e alle altre prescrizioni e linee guida vigenti per il campo di applicazione considerato.

Per utilizzare al meglio il calibro è importante leggere il manuale di istruzioni.

1 许可使用范围 (中)

40EWR(i)是一种长度类的测量仪器，可用于车间的生产制造以及相关的检测领域。
客户须根据本产品已发布所有信息中规定的允许范围，合理使用本产品，其他未涉及到用途，请在使用前，与Mahr 进行必要的确任。Mahr对因操作不当造成的损坏，不承担任何责任。客户在使用本产品的过成中，须遵守其所在区域、国家的所有法律、法规及指南。

为了更好地使用该测量仪器，请在使用前 仔细阅读操作说明书。

2 Lieferumfang

Zur Grundausstattung der digitalen Bügelmessschraube 40 EWR(i)gehören:

- Digitale Bügelmessschraube 40 EWR(i)
- Einstellmaß (ab Messbereich 25-50 mm / 1/2")
- Batterie CR2032
- Schlüssel für Batteriedeckel
- Bedienungsanleitung

2 Delivery

Basically the Digital Micrometer 40 EWR(i) consists of:

- Digital Micrometer 40 EWR(i)
- Setting gauge
  (starting with measuring range 25-50 mm / 1-2")
- Battery CR2032
- Battery cover wrench
- Operating instructions

2 L'équipement de base

L'équipement de base de le micromètre digitaux 40 EWR(i) comprend:

- le micromètre digital 40 EWR(i)
- la référence de réglage
  (à partir de l'intervalle de mesure 25-50 mm / 1-2")
- la pile CR2032
- Clé à batterie
- la notice d'emploi

2 El equipamiento básico

El equipamiento básico del micrómetro digital 40 EWR(i) incluye:

- el micrómetro digital 40 EWR(i)
- Patrón de Ajuste
  (a partir de la capacidad 25-50 mm / 1-2")
- batería CR2032
- Llave de batería
- manual de instrucciones

2 La fornitura di base

La fornitura di base dello strumento comprende:

- il micrometro digitale 40 EWR(i)
- calibro
  (a partire dal campo di misura 25-50 mm / 1-2")
- batteria CR2032
- chiave della batteria
- manuale d'uso

2 标准配置清单

40EWR(i)出厂包装清单：

- 数显千分尺40EWR(i)
- 从25~50mm/1-2"量程开始，配置校准量棒
- 电池 CR2032
- 电池扳手
- 操作使用说明书

3 Wichtige Hinweise

- Um einen langen Nutzen des Messgeräts zu gewährleisten, müssen Verschmutzungen nach Beendigung des Einsatzes mit einem trockenen Tuch entfernt werden. Anschließend die metallischen Teile mit Öl konservieren.
- Ein verschmutztes Gehäuse sollte nach dem Einsatz mit einem trockenen, weichen Tuch gereinigt werden. Bei starker Verschmutzung mit einem angefeuchteten Tuch abwischen. Flüchtige organische Lösungsmittel wie Verdünner sind zu vermeiden, da diese Flüssigkeiten das Gehäuse beschädigen können.
- Spindel bei Erreichen des Anschlags nicht weiterdrehen, da sonst Beschädigungen auftreten können. Lösen einer festsitzenden Spindel im Endanschlag, siehe Abbildung.
- Bei Nichtbenutzung der Kabel-Schnittstelle (bei entsprechender Type) diese mit der beiliegenden Schutzkappe verschließen.
- Beim Öffnen des Gerätes erlischt der Garantieanspruch.
- Nach Erscheinen des „▭" Symbols ist eine bestimmungsgemäße Funktion nicht mehr gewährleistet.

Wir wünschen Ihnen viel Erfolg beim Einsatz Ihres Messgeräts. Falls Sie Fragen haben, stehen Ihnen unsere technischen Berater gerne zur Verfügung.

3 Important hints

- In order to ensure a long use of this measuring instrument, any contamination must be removed immediately after completion of usage. This can be done with a dry cloth. Subsequently, to conserve the metal components, these should be lightly smeared with slushing oil.
- Remove any dirt from the housing with a soft dry cloth. For heavy soiling use a damp cloth. Volatile organic solvents like thinners must not be used, as they can damage the housing.
- When the spindle reaches the stop cease turning to prevent damages. Loosening a tight spindle in the limit stop, see image.
- When the cable port is not in use (with the corresponding model), cover it with the protective cap provided.
- Unauthorized opening of the instrument forfeits the warranty.
- When the "▭" symbol appears, the intended operation or function can no longer be guaranteed.

We wish you a satisfactory and long service with your measuring instrument. Should you have any questions regarding the instrument, contact us and we shall be pleased to answer them.

3 Consignes importantes

- Pour garantir une longue durée de vie de l'appareil, supprimer les impuretés sur l'appareil de mesure tout de suite après utilisation au moyen d'un chiffon sec. En cas de salissure importante, essuyer avec un chiffon humide. Protéger ensuite les pièces métalliques par une couche d'huile.
- Si le boîtier est encrassé, il doit être nettoyé après utilisation à l'aide d'un chiffon sec et doux. En cas d'encrassement important, essuyer avec un chiffon humide. Ne pas utiliser de solvants organiques tels que les diluants, car leurs composants risquent d'endommager le boîtier.
- Ne pas tourner l'axe au-delà de la butée pour éviter tout risque d'endommagement. Desserrage d'une broche coincée en butée finale, voir illustration.
- Si l'interface câblée (selon le type) n'est pas utilisée, protéger le connecteur au moyen du capuchon de protection fourni.
- Une ouverture ou intervention sur le pied à coulisse annulerait aussitôt toute garantie.
- Lorsque le symbole « ▭ » apparaît, le fonctionnement conforme n'est plus garanti.

Nous vous souhaitons un fonctionnement optimal et une longue durée de vie de votre de l'instrument. Nos conseillers techniques sont à votre entière disposition pour répondre à toutes vos questions.

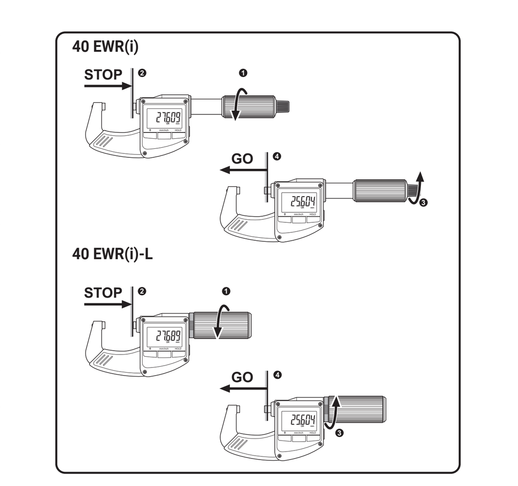

3 Indicaciones importantes

- Para garantizar un largo uso del aparato de medición, cualquier suciedad presente en debe retirarse con un paño seco después del uso. A continuación, mantenga las piezas metálicas con aceite.
- Una carcasa sucia debe limpiarse después del uso con un paño seco y suave. Si la suciedad es intensa, esta debe retirarse con un paño ligeramente humedecido. Evite los disolventes orgánicos volátiles como los diluyentes, pues estos líquidos pueden ocasionar daños en la carcasa.
- No seguir girando el husillo al alcanzar el tope, dado que podría dañarse. Para saber cómo aflojar un husillo fijo del tope final, consulte la ilustración.
- Si no va a utilizar la interfaz de cable (en los modelos de aparato que corresponda), ciérrela con el capuchón protector que se incluye en el volumen de suministro.
- La apertura del aparato anulará cualquier derecho de reclamación de la garantía.
- Cuando el símbolo "▭" aparece en pantalla la funcionalidad no puede garantizarse.

Le deseamos mucho éxito durante el uso del aparato de medición. Si tiene alguna pregunta, póngase en contacto con nuestros asesores técnicos, que estarán encantados de atenderle.

3 Note importanti

- Per garantire una lunga durata del strumento, dopo l'uso rimuovere le impurità con un panno asciutto. Successivamente applicare olio sulle parti metalliche per conservarle.
- L'alloggiamento sporco dovrebbe essere pulito dopo l'uso con un panno morbido e asciutto. In caso di sporco persistente pulire con un panno leggermente inumidito. I solventi organici volatili come i diluenti dovrebbero essere evitati poiché questi liquidi possono danneggiare l'alloggiamento.
- Non ruotare il mandrino oltre il punto di fermo ondeevitare danni. Per allentare un mandrino fisso a finecorsa vedere la figura.
- Quando non viene utilizzata, chiudere l'interfaccia cablata (in caso di modello corrispondente) con il cappuccio di protezione in dotazione.
- La garanzia dello strumento decade all'apertura dello stesso da parte di personale non autorizzato.
- Dopo la comparsa del simbolo "▭" il funzionamento conforme non è più garantito.

Nell'augurarVi un uso ottimale e duraturo del strumento, facciamo presente che i nostri Tecnici sono a disposizione per qualsiasi Vostra necessità.

3 使用注意事项

- 为了确保此产品在其使用寿命内保持良好的状态，请使用完毕后，须及时用干净的抹布将仪器擦拭干净，去除油渍、切削液等污垢，为了防止金属部件的生锈，擦拭干净后，可涂抹少量的防锈油
- 使用柔软的干布清洁塑料罩壳。使用蘸有中性溶剂的湿布除去表面油污，不可使用易挥发的有机溶剂，这类溶剂会损坏塑料罩壳。
- 当丝杆旋至行程末端时，不得再旋转丝杆，否则将损坏仪器 松开限位挡块中的拧紧的主轴，见图片。
- 如果不使用電纜介面（如果使用相應類型），請用隨附的保護蓋將其封閉。
- 未经授权而拆卸测量仪器将失去马尔的质保。
- 出现低压报警信号"▭" 须及时更换电池，否则会导致测量数据不准确

我们希望您能按照要求经常保养您的仪器。如果您有任何有关仪器的问题，请联系我们，我们将热忱的为您服务。

4 Sicherheitshinweis

Batterie
- Nicht wiederaufladbar
- Nicht ins Feuer werfen
- Vorschriftsgemäß entsorgen

Keine Elektrosigniereinrichtungen verwenden.

Das Messgerät darf für Kinder nicht zugänglich sein.

4 Safety Information

Battery
- not rechargeable
- do not incinerate
- dispose off as prescribed

Do not use an electric marking tool.

The measuring instrument must not be accessible to children.

4 Indications de Sécurité

Pile
- elle ne se recharge pas
- ne pas la jeter au feu
- s'en débarrasser conformément aux réglements

Ne pas utiliser de marqueur électrique.

L'instrument de mesure ne doit pas être accessible aux enfants.

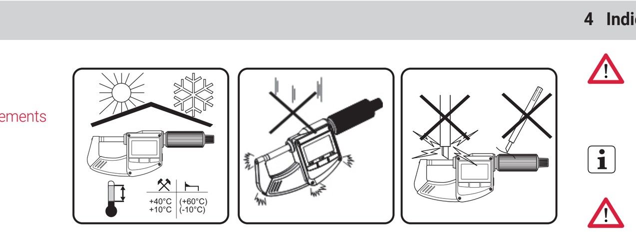

4 Indicación de seguridad

Batería
- No recargable
- No arrojarla al fuego
- Eliminarla reglamentariamente

No utilice marcadores electrónicos.

El instrumento de medición no debe ser accesible a los niños.

4 Indicación de seguridad

Batteria
- non ricaricabile
- non gettare nel fuoco
- smaltire secondo le prescrizioni

Non utilizzare penne elettriche per la marcatura.

Lo strumento di misura non deve essere accessibile ai bambini.

4 安全须知

电池
- 禁止充电
- 禁止焚烧
- 按规定方式处理

禁止在此产品上进行电子标刻

测量仪器不得让儿童接触到.

5 Technische Daten

Induktives Messsystem
10 mm hohe LCD Anzeige

Batterie Lithium 3V, Typ CR2032, 230 mAh
Betriebszeit bis zu 2 Jahre, reduziert sich beim Betreiben der Funkschnittstelle:
- ca. 4000 Betr.-Std. ohne Funkbetrieb
- ca. 750 Betr.-Std. mit permanentem Funkbetrieb

Sleep mode nach 8 Min. (Werkseinstellung)

Schutzart IP65 nach DIN EN 60529
6 = Staubdicht
5 = Schutz gegen Strahlwasser aus allen Richtungen

Kabelschnittstelle (Modell 40 EWR)
- Bidirektionelle Datenübertragung mit externer Stromversorgung über USB-Datenkabel Typ DK-U1
- Datenübertragung im Digimatic-Format mit Datenkabel Typ DK-D1

Funkschnittstelle (Modell 40 EWRi)
Bidirektionelle Funkschnittstelle (Integrated Wireless)

RF Frequenzband Kanal 1 2403 MHz
Kanal 2 2439 MHz
Kanal 3 2475 MHz
Funkstrecke max. 6 m
max. Sendeleistung (EIRP) 0 dBm
Qualität der Verbindung ist abhängig von der Einsatzumgebung

Betriebstemperatur + 10°C ... + 40°C
Lagertemperatur - 10°C ... + 60°C

5 Technical Data

Inductive measuring system
10 mm liquid crystal display

Battery Lithium 3V, type CR2032, 230 mAh
Operating time up to 2 years, is reduced when operating with the wireless interface:
- approx. 4000 operating hrs. without radio operation
- approx. 750 operating hrs. with continuous radio operation

Sleep mode after 8 min. (factory setting)

Protection group IP65 acc. to DIN EN 60529
6 = dust tight
5 = protection against water jets from all directions

Cable interface (model 40 EWR)
- Bidirectional data transfer with external power supply via USB data cable type DK-U1
- Data transfer in Digimatic format with data cable type DK-D1

Wireless interface (model 40 EWRi)
Bidirectional wireless interface (Integrated Wireless)

RF Frequency band Channel 1 2403 MHz
Channel 2 2439 MHz
Channel 3 2475 MHz
Communication range max. 6 m
Max. transmission power (EIRP): 0 dBm
Quality of connection depends on the environment

Operation temperature + 10°C ... + 40°C
Storage temperature - 10°C ... + 60°C

5 Caractéristiques techniques

Systéme de mesure inductif
LCD hauteur des chiffres 10 mm

Pile Lithium 3V, Type CR2032, 230 mAh
Durée de vie de la pile : 2 ans, diminue lors de l'exploitation de l'interface radio:
- env. 4 000 heures de service sans mode radio
- env. 750 heures de service en mode radio permanent

Mode veille au bout de 8 min. (Paramètre d'usine)

Type de protection IP65 selon DIN EN 60529
6 = Totalement protégé contre les poussières
5 = Protégé contre les jets d'eau de toutes directions à la lance

Interface câblée (modèle 40 EWR)
- Transmission de données bidirectionnelle avec alimentation électrique externe via un câble de données USB de type DK-U1
- Transmission de données en format Digimatic avec câble de données de type DK-D1

Interface radio (modèle 40 EWRi)
Interface radio bidirectionnelle (Integrated Wireless)

Bande de fréquences RF Canal 1 2403 MHz
Canal 2 2439 MHz
Canal 3 2475 MHz
Liaison radioélectrique max. 6 m
Puissance d'émission max. (EIRP): 0 dBm
La qualité de la connection dépend de son environnement

Température d'utilisation + 10°C ... + 40°C
Température de stockage - 10°C ... + 60°C

40 EWR(i)

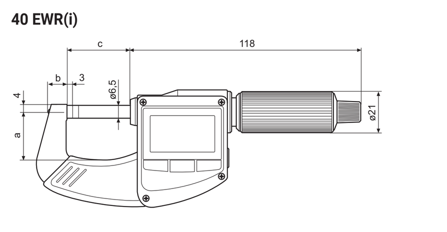

40 EWR(i)-L

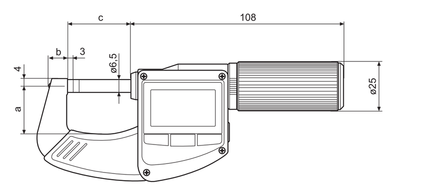

5 Datos técnicos

Sistema de medición inductivo
Pantalla LCD de 10 mm de altura

Batería de litio de 3V, tipo CR2032, 230 mAh
Tiempo de operación aprox. 2 años, se reduce al utilizar la interfaz inalámbrica:
- aprox. 4000 horas de servicio sin funcionamiento inalámbrico
- aprox. 750 horas de servicio con funcionamiento inalámbrico permanente

Modo sleep tras 8 min. (configuración de fábrica)

Clase de protección IP65 según la norma DIN EN 60529
6 = hermético al polvo
5 = Protección contra chorros de agua desde todas las direcciones

Interfaz de cables (modelo 40 EWR)
- Transferencia de datos bidireccional con alimentación externa a través de un cable de datos USB tipo DK-U1
- Transferencia de datos en el formatoDigimatic con cable de datos tipo DK-D1

Interfaz inalámbrica (modelo 40 EWRi)
Interfaz inalámbrica bidireccional (Integrated Wireless)

Banda de frecuencia de RF Canal 1 2403 MHz
Canal 2 2439 MHz
Canal 3 2475 MHz
Tramo inalámbrico max. 6 m
Potencia de transmisión máx. (EIRP): 0 dBm
dependiendo del entorno y del receptor

Temperatura de servicio + 10°C ... + 40°C
Temperatura de almacenamiento - 10°C ... + 60°C

5 Datos técnicos

Sistema de medición inductivo
Pantalla LCD de 10 mm de altura

Batería de litio de 3V, tipo CR2032, 230 mAh
Tiempo de operación aprox. 2 años, se reduce al utilizar la interfaz inalámbrica:
- aprox. 4000 horas de servicio sin funcionamiento inalámbrico
- aprox. 750 horas de servicio con funcionamiento inalámbrico permanente

Modo sleep tras 8 min. (configuración de fábrica)

Clase de protección IP65 según la norma DIN EN 60529
6 = hermético al polvo
5 = Protección contra chorros de agua desde todas las direcciones

Interfaz de cables (modelo 40 EWR)
- Transferencia de datos bidireccional con alimentación externa a través de un cable de datos USB tipo DK-U1
- Trasmissione dati in formato Digimatic con cavo dati modello DK-D1

Interfaz inalámbrica (modelo 40 EWRi)
nterfaz inalámbrica bidireccional (Integrated Wireless)

Banda de frecuencia de RF Canal 1 2403 MHz
Canal 2 2439 MHz
Canal 3 2475 MHz
Tramo inalámbrico max. 6 m
Potencia de transmisión máx. (EIRP) 0 dBm
La Qualitá del' collegamento dipende dal' ambiente operativo

Temperatura + 10°C ... + 40°C
Temperatura di stoccaggio - 10°C ... + 60°C

5 技术参数

电感测量系统
10 mm 液晶显示屏

3V 锂电池，型号CR2032，230 mAh
使用时间约2年
若使用无线功能时，电池的寿命将随之缩短
- 不使用无线电操作的情况下运行约 4000 小时
- 持续使用无线电操作的情况下运行约 750 小时

8分钟后进入休眠模式 (出厂设置)

符合DIN EN 60259 IP65防护等级要求
6 = 防尘 完全防止灰尘侵入
5 = 防止喷射的水浸入

电缆接口（型号 40 EWR)
- 使用外接电源通过 USB 数据线 DK-U1 型进行双向数据传输
- Digimatic 格式的資料傳輸 配數據線型號DK-D1

无线接口（型号 40 EWRi)
双向无线接口（集成无线）

RF 频率带 通道 1 2403 MHz
通道 2 2439 MHz
通道 3 2475 MHz
传输范围 最大 6 m
最大传输功率 (EIRP) 0 dBm
接收情况取决于使用的环境

操作温度 + 10°C ... + 40°C
储存温度 - 10°C ... + 60°C

Messbereich / Measuring range / Intervalle de mesure / Rango de medición / Campo di misura / 测量范围	Abmessungen / Dimensions / Dimensions / Dimensiones / Dimensioni / 尺寸 a	b	c	Ziffernschrittwert / Resolution / Résolution / Incremento / Risoluzione / 分度值	Fehlergrenze / Error limit / Précision / Límite de error / Limiti d'errore / 允许误差	Messkraft / Measuring force / Pression de mesure / Fuerza de medición / Forza di misura / 允许力度	Spindelsteigung * / Spindle thread pitch * / Pas de la vis * / Paso del husillo * / Passo mandrino * / 丝杆螺距 *	40 EWR: Best.-Nr. ohne Datenausgang / Order no. without data output / N° cde. sans sortie de données / Nº de pedido sin salida de datos / Codice senza uscita dati / 订货号，不含数据传输	40 EWR: Best.-Nr. mit Datenausgang / Order no. with data output / N° cde. avec sortie de données / Nº de pedido con salida de datos / Codice con uscita dati / 订货号，包含数据传输	40 EWRi: Best.-Nr. mit Integrated Wireless / Order no. with Integrated Wireless / N° cde. avec Integrated Wireless / Nº de pedido con Integrated Wireless / Codice con Integrated Wireless / 订货号，包含数据传输	Spindelweg pro Umdrehung ** / Spindle travel per revolution ** / Course de la broche par révolution ** / Recorrido del husillo por vuelta ** / Corsa del mandrino a ogni rotazione ** / 每转主轴行程 **	40 EWR-L: Best.-Nr. mit Datenausgang / Order no. with data output / N° cde. avec sortie de données / Nº de pedido con salida de datos / Codice con uscita dati / 订货号，包含数据传输	40 EWRi-L: Best.-Nr. mit Integrated Wireless / Order no. with built-in wireless / N° cde. avec sans fil intégré / Nº de pedido con conexión inalámbrica integrada / Codice con wireless integrato / 訂單編號整合無線功能
0-25 mm (0-1")	23	9,5	31,5	0,001 mm / (.00005")	±2 µm	5-10 N	0,5 mm	**4157011**	**4157000**	**4157100**	5 mm	**4157020**	**4157120**
25-50 mm (1-2")	32	11,5	57	0,001 mm / (.00005")	±2 µm	5-10 N	0,5 mm	**4157012**	**4157001**	**4157101**	5 mm	**4157021**	**4157121**
50-75 mm (2-3")	44	13,5	82	0,001 mm / (.00005")	±3 µm	5-10 N	0,5 mm	**4157013**	**4157002**	**4157102**	5 mm	**4157022**	**4157122**
75-100 mm (3-4")	57	15,5	107	0,001 mm / (.00005")	±3 µm	5-10 N	0,5 mm	**4157014**	**4157003**	**4157103**	5 mm	**4157023**	**4157123**
100-125 mm (4-5")	73	17	132,5	0,001 mm / (.00005")	±3 µm	5-10 N	0,5 mm	-	**4157004**	**4157104**	-	-	-
125-150 mm (5-6")	85	17	157,5	0,001 mm / (.00005")	±3 µm	5-10 N	0,5 mm	-	**4157005**	**4157105**	-	-	-
150-175 mm (6-7")	97	17	182,5	0,001 mm / (.00005")	±4 µm	5-10 N	0,5 mm	-	**4157006**	**4157106**	-	-	-
175-200 mm (7-8")	110	17	207,5	0,001 mm / (.00005")	±4 µm	5-10 N	0,5 mm	-	**4157007**	**4157107**	-	-	-

* 40 EWR, 40 EWRi

** 40 EWR-L, 40 EWRi-L

6 Beschreibung

1 Bedientasten
2 Display
3 Ratsche
4 Schnelltrieb
5 Bügel
6 Isolierplatte
7 Messflächen (Hartmetall)
8 Spindel
9 Amboss
10 Datenausgang *

* nur Modelle 40 EWR mit Kabelschnittstelle

6 Description

1 Operating buttons
2 Display
3 Ratchet controller
4 Rapid drive
5 Frame
6 Heat insulator
7 Measuring faces (tungsten carbide)
8 Spindle
9 Anvil
10 Data output * *

* Models 40 EWR with cable interface only

6 Description

1 Touches de commande
2 Ecran
3 Mécanisme à rochet
4 Avance rapide
5 Etrier
6 Plaque isolante
7 Surface de mesure (carbure de tungstène)
8 Axe
9 Enclume
10 Sortie de données *

* uniquement les modèles 40 EWR avec interface câblée

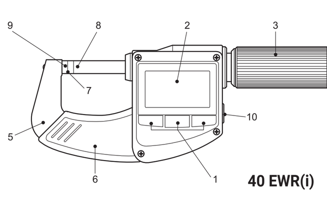

40 EWR(i)

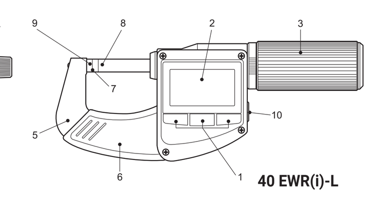

40 EWR(i)-L

6 Descripción

1 Teclas de comando
2 Display
3 Carraca
4 Avance rápido
5 Horquilla
6 Placa aislante
7 Superficie de medición (metal duro)
8 Husillo
9 Yunque
10 Salida de datos *

* solo modelos 40 EWR con interfaz de cables

6 Descrizione

1 Tasti operativi
2 Display
3 Tamburo graduato
4 Frizione
5 Arco
6 Impugnatura (isolamento termico)
7 Superfici con riporto in metallo duro
8 Mandrino
9 Incudine
10 Uscita dati *

* solo modelli 40 EWR con interfaccia cablata

6 描述

1 操作按钮
2 显示器
3 棘轮
4 快动旋钮
5 尺架
6 隔热保护套
7 测量面(硬质合金)
8 丝杆
9 测砧
10 数据输出 *

* 仅带线缆接口的 40 EWR 型号

7 Batterie einlegen bzw. wechseln

7 Inserting resp. changing of battery

7 Insertion ou changement de pile

7 Introducir o cambiar la batería

7 Inserimento o sostituzione batteria

7 安装电池

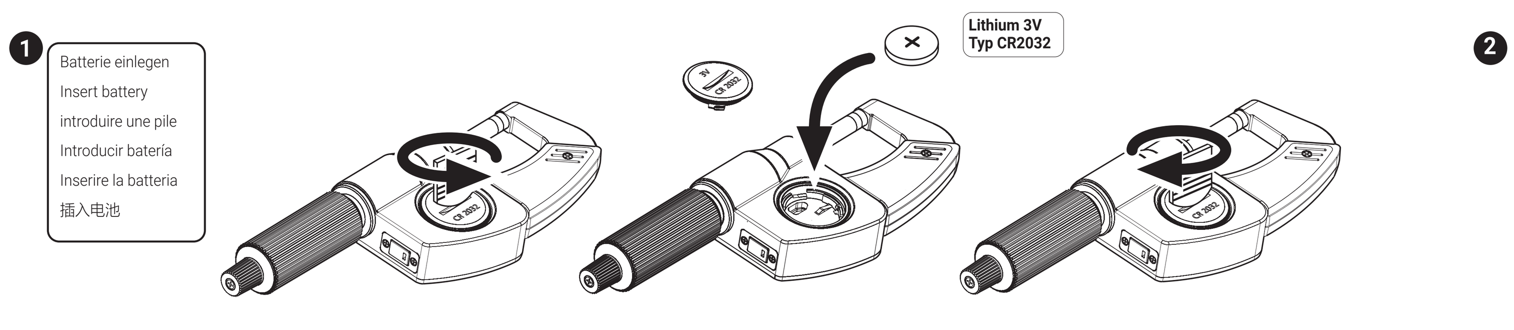

2
Das Messgerät schaltet sich nach dem Batteriewechsel automatisch ein.
The measuring instrument will turn on automatically after battery replacement.
L'appareil de mesure se met en marche automatiquement après le changement de la pile.
El aparato de medición se enciende automáticamente después de cambiar la pila.
Lo strumento di misura si accende automaticamente dopo la sostituzione della batteria.
更换电池后，测量仪器将自动打开。

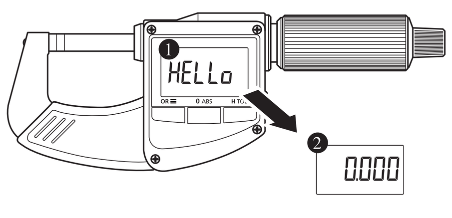

Hinweis: CR 2032, 3V, 230 mAh verwenden!
Fabrikat RENATA oder VARTA wird dringend empfohlen!

Note: Use CR 2032, 3V, 230 mAh!
RENATA or VARTA is strongly recommended!

Remarque : Utilisez du CR 2032, 3 V, 230 mAh !
RENATA ou VARTA est fortement recommandé !

Nota: ¡Utilice CR 2032, 3V, 230 mAh!
Se recomienda encarecidamente RENATA o VARTA!

Nota: Utilizzare CR 2032, 3 V, 230 mAh!
RENATA o VARTA sono fortemente consigliati!

注意：使用CR 2032，3V，230mAh
强烈推荐 RENATA 或 VARTA

8 Funktionen

Intuitive Menüführung

Taste		Funktion		
Kurzer Tastendruck	< 1 Sek.	**OR**	**0**	**H**
Langer Tastendruck	> 1 Sek.	≡	ABS	TOL

Navigation:

⇨ ⇧ =	< 1 Sek.	nächster Schritt
⇨ ⇧ =	> 1 Sek.	Schritt zurück
✓	< 1 Sek.	Eingabe bestätigen, Menü verlassen

8 Functions

Intuitive menu navigation

Key		Function		
Press and release	< 1 s	**OR**	**0**	**H**
Press and hold	> 1 s	≡	ABS	TOL

Navigation:

⇨ ⇧ =	< 1 sec.	Next step
⇨ ⇧ =	> 1 sec.	Previous step
✓	< 1 sec.	Confirm entry, exit menu

8 Fonctions

Guidage par menus intuitif

Touche		Fonction		
Brève pression sur la touche	< 1 s	**OR**	**0**	**H**
Pression longue sur la touche	> 1 s	≡	ABS	TOL

Navigation :

⇨ ⇧ =	< 1 s	étape suivante
⇨ ⇧ =	> 1 s	étape précédente
✓	< 1 s	confirmer la saisie, quitter le menu

8 Funciones

Manejo intuitivo por menú

Tecla		Función		
Pulsación breve	< 1 s	**OR**	**0**	**H**
Pulsación prolongada	> 1 s	≡	ABS	TOL

Desplazamiento:

⇨ ⇧ =	< 1 seg.	Paso siguiente
⇨ ⇧ =	> 1 seg.	Paso anterior
✓	< 1 seg.	Confirmar los datos introducidos y abandonar el menú

8 Funzioni

Guida a menu intuitiva

Tasto		Funzione		
Pressione breve del tasto	< 1 sec.	**OR**	**0**	**H**
Pressione prolungata del tasto	> 1 sec.	≡	ABS	TOL

Navigation:

⇨ ⇧ =	< 1 sec.	passo successivo
⇨ ⇧ =	> 1 sec.	passo precedente
✓	< 1 sec.	conferma dell'immissione, uscita dal menu

8 功能

直观菜单导航

键		功能		
短按小于	1秒	**OR**	**0**	**H**
长按大于	1秒	≡	ABS	TOL

导航：

⇨ ⇧ =	< 1 s	下一步
⇨ ⇧ =	> 1 s	上一步
✓	< 1 s	确认输入，退出菜单

8.1 Auto ON / OFF

8.1 Auto ON / OFF

8.1 Auto ON / OFF

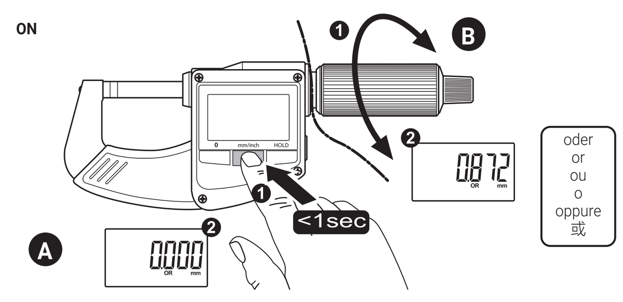

Sleep mode (nach 8 min. Nichtbenutzung)
Sleep mode (after 8 min of pausing)
Mode veille (après 8 min sans utilisation)
Modo suspensión (trás 8 minutos sin utilizar)
Autospegnim. (dopo 8 min. di non utilizzo)
休眠模式(无任何操作8分钟后)

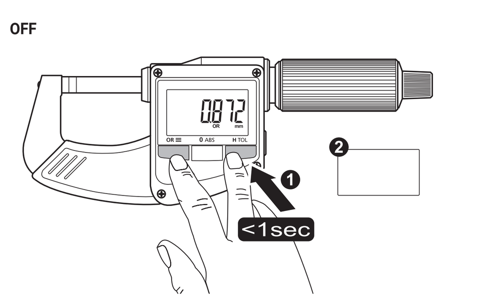

Ausschalten (Bezug zur Referenz geht nicht verloren, ORIGIN bleibt gespeichert)
Switching-off (Reference is not lost, ORIGIN remains in memory)
Déconnexion (La valeur de référence reste mémorisée. Pas de perte de l'origine)
Apagar (No se pierde la referencia, el ORIGIN permanece en la memoria de)
Spegnimento (il Riferimento iniziale non va perso, il ORIGIN rimane in memoria)
关机(参考零点不会丢失，设定过的预置值仍然有效)

8.1 Encendido / Apagado automático

8.1 Auto ON / OFF

8.1 自动开/关

8.2 Messmodus

ABSOLUT-RELATIV-Messmodus
Mit der Messschraube kann, je nach Messaufgabe, in 2 verschiedenen Betriebsarten gemessen werden.

ABSOLUT-Messmodus (OR)
- Der angezeigte Messwert entspricht der tatsächlichen Länge (Absolutes Maß).
- Bei Geräten mit größerem Messbereich wird als Origin-Wert die Länge des jeweiligen Bezugsnormals hinterlegt.
- Einstellung mit Einstellmaß:
  OR - Taste kurz drücken (< 1Sek.)

=> In der Anzeige wird „OR" angezeigt.

RELATIV-Messmodus (REL)
- **0** ABS kurz drücken (< 1 Sek.):
  „0"-Setzen der Anzeige an beliebiger Stelle zur Stufen- oder Vergleichsmessung.

=> In der Anzeige wird „REL" angezeigt.

Zurück von REL zu OR
- **0** ABS-Taste lange drücken (> 1 Sek.)
- An beliebiger Stelle wird vom relativen Messmodus (REL) auf den voreingestellten ORIGIN-Wert (OR) zur ABSOLUT-Messung zurückgestellt.

=> In der Anzeige wird „OR" angezeigt.

Automatische Messwertermittlung bei Modellen 40 EWR(i)-L
Bei den Modellen mit nicht drehender Spindel wird der Messwert über eine automatische Minimum-Funktion ermittelt. Der minimale Messwert wird solange angezeigt, bis die Spindel mindestens 40 µm in die entgegengesetzte Richtung bewegt wird.

8.2 Measuring mode

ABSOLUT-RELATIV-measuring mode
The digital micrometer allows 2 different operating modi depending on the measuring task.

ABSOLUT-measuring mode (OR)
- The measuring mode is always related to the actual length (ABSOLUT-value).
- For devices with a larger measuring range, the length of the respective reference standard is stored as the origin value.
- Calibration in the setting ring:
  Press the OR key briefly (< 1 sec.).

=> The display shows "OR".

RELATIVE-measuring mode (REL)
- Pressing the **0**/ABS-button < 1 sec. zeros the digital and analogue display in any of the measuring positions (relative- or comparative measuring).

=> The display shows "REL".

To go back from REL to OR
- Press and hold **0** ABS key > 1 s
- The display switches back from relative measuring mode (REL) to the preset ORIGIN value (OR) for absolute measurement.

=> The display shows "OR".

Automatic measurement determination for models 40 EWR(i)-L
For models with non-rotating spindle, the measured value is determined via an automatic minimum function. The minimum measured value is displayed until the spindle is moved at least 40 µm in the opposite direction.

8.2 Mode de mesure

Mode de mesure ABSOLU-RELATIV
Ce micrometre permet de mesurer selon deux modes différents selon le problème à résoudre.

Mode de mesure ABSOLU (OR)
- La valeur mesurée affichée correspond à la valeur mesurée réelle longueur (ABSOLU valide).
- Pour les appareils avec une plage de mesure plus grande, la longueur de l'étalon de référence respectif est enregistrée comme valeur d'origine.
- Calibrage dans la bague étalon :
  appuyer brièvement sur la touche OR (< 1 s).

=> Le symbole « OR » apparaît dans l'affichage.

Mode de mesure RELATIF (REL)
- S annule les affichages numérique et analogique quelle que soit la position de mesure arbitraire (mesure relative ou comparative).

=> Le symbole « REL » apparaît dans l'affichage.

Retour de REL à OR
- presser la touche **0** ABS pendant plus d'1 s
- À l'emplacement souhaité, le mode de mesure relatif (REL) à la valeur ORIGIN (OR) revient à la mesure ABSOLUE.

=> Le symbole « OR » apparaît dans l'affichage.

Détermination automatique de la mesure pour les modèles 40 EWR(i)-L
Pour les modèles avec broche non rotative, la valeur mesurée est déterminée par une fonction minimum automatique. La valeur mesurée minimale est affichée jusqu'à ce que la broche soit déplacée d'au moins 40 µm dans le sens opposé.

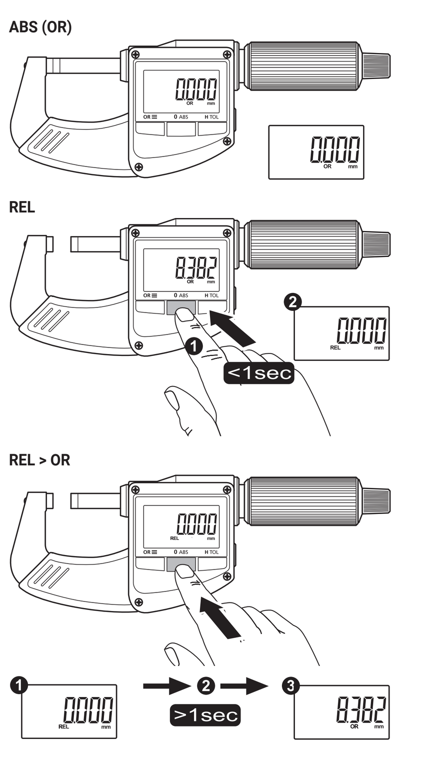

8.2 Modo de medición

Modo de medición ABSOLUTO-RELATIVO
El micrómetro digital dispone de 2 modos de medición diferentes, dependiendo de la tarea de medición.

Modo de medición ABSOLUTO (OR)
- El valor medido que se muestra corresponde al valor medido
  real longitud (valor ABSOLUTO)
- En aparatos con un rango de medición mayor se guarda como valor inicial la longitud del patrón de referencia respectivo.
- Para realizar la calibración en el anillo patrón:
  Pulse brevemente el botón OR (<1 segundo).

=> En la pantalla se muestra la indicación "OR".

Modo de medición RELATIVO (REL)
- Al pulsar brevemente la tecla 0/ABS se anula la indicación digital y de escala en cualquier posición de medición (medición relativa o comparativa).

=> En la pantalla se muestra la indicación "REL".

Volver atrás de REL a OR
- Pulse la tecla **0** ABS > 1 s
- En cualquier punto se restablece pasando del modo de medición relativo (REL) en el valor ORIGIN (OR) preconfigurado a la medición ABSOLUT.

=> En la pantalla se muestra la indicación "OR".

Determinación de medición automática para los modelos 40 EWR(i)-L
Para modelos con husillo no giratorio, el valor medido se determina mediante una función mínima automática. El valor mínimo medido se mostrará hasta que el eje se mueva al menos 40 µm en la dirección contraria.

8.2 Funzione di misura

ASSOLUTO-RELATIVO-Funzione di misura
Con questo Micrometro Digitale, è possibile, in funzione del tipo di misura, selezionare entrambi questi modi modi operativi.

Funzione di misura ASSOLUTO (OR)
- Questo modo di misura si riferisce sempre al valore attuale (valore ASSOLUTO).
- Negli apparecchi con un campo di misura più ampio, come valore di origine viene memorizzata la lunghezza del rispettivo standard di riferimento.
- Calibrazione nell'anello di riscontro:
  Premere brevemente il tasto OR (< 1 sec.).

=> Il simbolo "OR" è visualizzato.

RELATIVO-Funzione di misura
- Il visualizzatore può essere selezionato sul valore "0" indipendentemente dalla posizione del perno di misura.

=> Il simbolo "REL" è visualizzato.

Ritorno da REL a OR
- Premere il tasto ABS **0** per > 1 sec.
- Da qualsiasi posizione si ritorna dalla modalità di misura relativa (REL) alla misura ASSOLUTA passando per il valore ORIGIN (OR) preimpostato.

=> Il simbolo "OR" è visualizzato.

Determinazione automatica della misura per i modelli 40 EWR(i)-L
Per i modelli con mandrino non rotante, il valore misurato viene determinato tramite una funzione minima automatica. Il valore minimo misurato viene visualizzato finché il mandrino non viene spostato di almeno 40 µm nella direzione opposta.

8.2 测量模式

绝对—相对测量模式
根据测量任务， 测量时可以在这两种模式之间进行自由切换

绝对测量模式.
- －此模式需要与预置值配合使用
- －對於測量範圍較大的設備，對應參考標準的長度將儲存為原始值.
- 在設定環中測量：
  短按 OR 按鈕（< 1 秒）

=>绝对测量的优势:显示测量值为实际被测尺寸值，
显示屏出现"OR"提示字符

相对测量模式.
- 在量程范围内可在任意点上，按"0/ABS"按钮进行置零（相对测量或比较测量）

=>显示屏出现"REL"提示字符

从 REL 返回到 OR
- 长按 0 ABS 键超过 1 秒
- 测量模式从相对测量(REL)切换回绝对测量(OR)

=>显示屏出现"OR"提示字符

40EWR(i)-L机型的测量值自动保持功能
对于直进式的机型， Mahr具有独特的测量值自动保持功能：当量面接触被测零件取得测量值后， 若此时操作者未继续在棘轮上施加测力， 系统会自动屏蔽掉因测力减小或消失带来的不大于40µm丝杆位移量的变化，从而确保测量值的准确。

8.3 DATA / HOLD -Funktion

HOLD
Einfrieren des angezeigten Messwertes nach Messung.
Praktische Funktion für Messaufgaben, bei denen das Display während des Messvorganges, z.B. in der Maschine, nicht einsehbar ist.

DATA*
Bei aktivierter Datenübertragung bzw. eingestecktem Datenkabel, ist HOLD deaktiviert, stattdessen wird ein DATA-Befehl ausgelöst.

Datenübertragung per Kabel

Funkverbindung

* nur Modelle 40 EWR mit Datenausgang und 40 EWRi

8.3 DATA / HOLD function

HOLD
Freezes the displayed measured value after measurement. This function is useful for measuring tasks in which the display cannot be viewed during the measuring process, e.g. in the machine.

DATA*
When data transmission is active or the data cable has been plugged in, HOLD is disabled and instead a DATA command is initiated.

Data transmission via cable

Wireless connection

* Models 40 EWR with data output and 40 EWRi only

8.3 Fonction DATA / HOLD

HOLD
La valeur de mesure affichée est figée après la mesure.
Fonction pratique pour les tâches de mesure dans lesquelles l'affichage n'est pas visible pendant le processus de mesure, dans la machine par exemple.

DATA*
Si la transmission de donnée est activée ou le câble de données est branché, HOLD est désactivé, à la place une commande de données est lancée.

Transmission de données câblée

Liaison radio

* uniquement modèles 40 EWR avec sortie de données et 40 EWRi

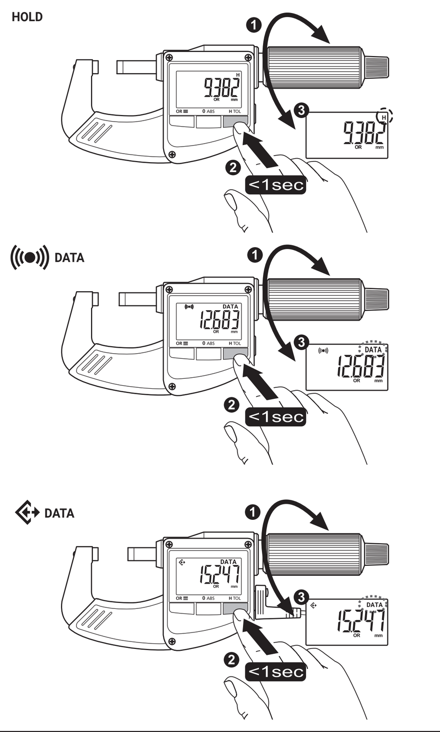

8.3 Función DATA / HOLD

HOLD
Congelar el valor medido después de la medición.
Función útil de las tareas de medición, en las que la pantalla no es visible durante el proceso de medición, por ejemplo, en la máquina.

DATA*
Cuando la transmisión de datos está activada o el cable de datos está conectado, la función HOLD está desactivada, en su lugar se activa un comando de DATA.

Transferencia de datos por cable

Conexión vía radio

* solo modelos 40 EWR con salida de datos y 40 EWRi

8.3 Funzione DATA / HOLD

HOLD
Congelamento del valore di misura visualizzato dopo la misurazione.
Pratica funzione per compiti in cui durante il procedimento di misura il display non è visibile, per es. nella macchina.

DATA*
HOLD è disattivato se la trasmissione dati è attiva o il cavo dati è inserito; al suo posto viene attivato il comando DATA.

Trasmissione dati via cavo

Collegamento radio

* solo modelli 40 EWR con uscita dati e 40 EWRi

8.3 数据传输/保持功能

HOLD
测量后，测量值将被锁定，即使此时旋转丝杆，测量值都不会发生变化
该功能特别适用在测量过程中，无法直视到显示屏的场合，如机器内部的测量

DATA*
数据传输被触发或数据口插入数据线时，
HOLD功能将自动被禁用，此时由数据传输触发命令取代

有线数据传输

无线连接

* 仅适用于带数据输出的 40 EWR 型号和 40 EWRi

8.4 TOL (DE)

Toleranz- und Warngrenzen-Anzeige*

Diese Funktion ermöglicht ein schnelles Erkennen von Gut-/Ausschussteilen bzw. von Toleranzabweichungen eines Maßes.
Hierfür können Toleranzgrenzen-Werte (max. Toleranzspanne < 1,6 mm) und eine Warngrenze (Auswahl: 0% / 10% / 20% / 30%) eingestellt werden.

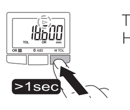

Toleranzfunktion ein-/ausschalten: H Tol-Taste lang drücken (> 1 Sek.)

- Innerhalb der Toleranzgrenzen
- Warngrenze: Pfeil blinkt bei Erreichen der eingestellten oberen Warngrenze
- Warngrenze: Pfeil blinkt bei Erreichen der eingestellten unteren Warngrenze
- Messergebnis unterhalb/oberhalb der Toleranzgrenze

Funktion der Toleranz-Warngrenze

Beispiel:
Toleranzfeld 100 µm (100 %)
Warngrenze 20%

Einstellung von Toleranzen siehe Abschnitt 8.5.3 (Strukturdiagramm der Menüfunktionen)

* nur Modelle 40 EWR mit Datenausgang und 40 EWRi

8.4 TOL (EN)

Tolerance and warning limits display*

This function means that good parts/rejects and tolerance deviations of a dimension can be identified quickly.
To this end, tolerance limit values (max. tolerance range < 1.6 mm) and a warning limit (choose from: 0% / 10% / 20% / 30%) can be set.

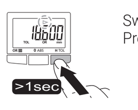

Switch tolerance function on/off: Press and hold H Tol key (> 1 sec.)

- Within tolerance
- Warning limit: Arrow flashes when the upper warning limit is reached
- Warning limit: Arrow flashes when the lower warning limit is reached
- Measuring result below/above of tolerance

Function of tolerance warning limit

Example:
Tolerance field 100 µm (100%)
Warning limit 20%

To set tolerances, see Section 8.5.3 (Structure diagram of menu functions)

* Models 40 EWR with data output and 40 EWRi only

8.4 TOL (FR)

Affichage de tolérance et de limites d'avertissement*

Cette fonction permet une détection rapide des pièces conformes/de rebut et des écarts de tolérance d'une cote.
Pour cela, des valeurs de tolérances (fourchette de tolérance max. < 1,6 mm) et une limite d'avertissement (sélection : 0 % / 10 % / 20 % / 30 %) peuvent être définies.

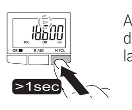

Activer/désactiver la fonction de tolérance : Appuyer longuement sur la touche Tol H (> 1 s)

- Dans les limites de tolérance
- Limites d'avertissement : La flèche clignotelorsque la limite d'avertissement supérieure définie est atteinte
- Limites d'avertissement : La flèche clignotelorsque la limite d'avertissement inférieure définie est atteinte
- Résultat de mesure ci-dessous/ci-dessus la limite de tolérance

Fonction de la limite d'avertissement de tolérance

Exemple :
Champ de tolérance 100 µm (100 %)
Limite d'avertissement 20 %

Pour le réglage des tolérances voir le paragraphe 8.5.3 (Organigramme des fonctions de menu)

* uniquement modèles 40 EWR avec sortie de données et 40 EWRi

8.4 TOL (ES)

Visualización de límites de tolerancia y advertencia*

Esta función permite detectar rápidamente piezas buenas y rechazadas, así como desviaciones de tolerancias de una dimensión.
Para ello, es posible ajustar valores límite de tolerancia (máx. intervalo de tolerancia <1,6 mm) y un límite de advertencia (selección: 0 %, 10 %, 20 % o 30 %).

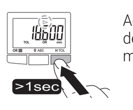

Activar o desactivar función de tolerancia: mantener pulsada la tecla H TOL (>1 seg)

- Dentro de los límites de tolerancia
- Límite de advertencia: La flecha parpadea al alcanzar el límite superior de advertencia ajustado
- Límite de advertencia: La flecha parpadea al alcanzar el límite inferior de advertencia ajustado
- Resultado de la medición debajo/arriba el límite de tolerancia

Función del límite de advertencia y tolerancia

Ejemplo:
Campo de tolerancia 100 µm (100 %)
Límite de advertencia 20%

Ajuste de las tolerancias, véase Sección 8.5.3 (diagrama estructurado de las funciones del menú)

* solo modelos 40 EWR con salida de datos y 40 EWRi

8.4 TOL (IT)

Visualizzazione delle tolleranze e dei limiti di attenzione*

Questa funzione permette di identificare velocemente i pezzi buoni/di scarto o le deviazioni dalla tolleranza di una quota.
A tale scopo si possono impostare i valori dei limiti di tolleranza (margine max. di tolleranza < 1,6 mm) (selezione: 0% / 10% / 20% / 30%).

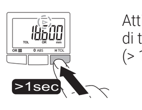

Attivazione/disattivazione della funzione di tolleranza: tenere premuto il tasto H Tol (> 1 sec.)

- Entro i limiti di tolleranza
- Limite di attenzione: freccia lampeggiante al raggiungimento del limite di attenzione superiore impostato
- Limite di attenzione: freccia lampeggiante al raggiungimento del limite di attenzione inferiore impostato
- Risultato ddella misurazione sotto/sopra il limite di tolleranza

Funzione del limite di attenzione tolleranza

Esempio:
campo di tolleranza 100 µm (100 %)
limite di attenzione 20%

Per l'impostazione delle tolleranze vedere il paragrafo 8.5.3 (diagramma di struttura delle funzioni di menu)

* solo modelli 40 EWR con uscita dati e 40 EWRi

8.4 TOL (中)

公差和极限接近提醒*

此功能意味着可以快速识别合格零件/废品和尺寸的公差偏差。为此，可以设置绝对公差限值（最大公差范围 < 1.6 mm）和警告限制（从中选择：0% / 10% / 20% / 30%）。

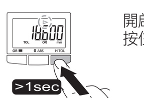

開啟/關閉公差功能：按住 H Tol 键（> 1 s）

- 公差范围内
- 上限接近提醒：当测量值接近上限20%内，右箭头闪烁
- 下限接近提醒：当测量值接近下限20%内，左箭头闪烁
- 测量结果超差

公差警告限制功能

示例：
公差带 100 µm (100%)
接近提醒设定为公差带的 20%

要设置公差，请参见第 8.5.3 节（菜单功能结构图）

* 仅适用于带数据输出的 40 EWR 型号和 40 EWRi

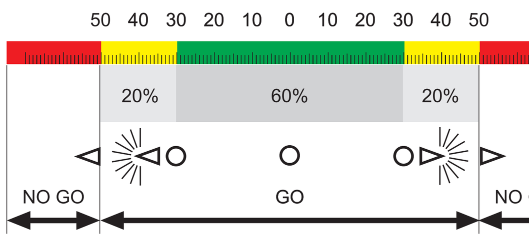

8.5 MENÜ (DE)

8.5.1 Navigation im Menü, Einstellung von Parametern

Wechseln in nächsten Menüpunkt, bzw. nächste Stelle bei Zahleneingabe
< 1 Sek. nächster Menüpunkt / Stelle
> 1 Sek. zurück zu letztem Menüpunkt / Stelle

Ändern des angezeigten Parameters / Bei Zahlenwerteinstellung,
< 1 Sek. Zahl wird hochgezählt
> 1 Sek. Zahl wird zurückgezählt

Bestätigen / Übernehmen

8.5.2 Menüfunktionen

1	UnLoc / Loc	Tastensperre aufheben / aktivieren
2	unit	Längeneinheit mm / Inch
3	OR	Eingabe des absoluten Referenzwertes ORIGIN
4*	TOL	Toleranz und Warngrenze einstellen
5***	diGi 0	Datenübertragung Digimatic aktivieren / deaktivieren
6***	USB	USB-Datenkabel wird automatisch erkannt
7**	d OFF	Funkdatenübertragung aktivieren / deaktivieren
8**	CH 01	Funkkanal festlegen
9**	ECO 0	ECO-Mode ein-/ ausschalten
10	OFF 8	Sleep-Mode-Einstellung (in Minuten)
11	FA-SEt	auf Werkseinstellung zurücksetzen

* nur bei Modell 40 EWR mit Datenausgang und 40 EWRi
** nur bei Modell 40 EWRi
*** nur bei Modell 40 EWR mit Datenausgang

8.5 MENU (EN)

8.5.1 Navigating in the menu, setting parameters

Move to next menu option, or next digit when entering numbers
< 1 sec. Next menu item / position
> 1 sec. Back to previous menu item / position

Change the displayed parameter / When setting numerical values,
< 1 sec. Number is incremented
> 1 sec. Number is decremented

Confirm / accept

8.5.2 Menu functions

1	UnLoc / Loc	Disable / enable key lock
2	unit	Length unit mm / inch
3	OR	Set absolute reference value ORIGIN
4*	TOL	Set tolerance and warning limit
5***	diGi 0	Enable/disable Digimatic data transfer
6***	USB	USB data cable is detected automatically
7**	d OFF	Enable / disable wireless data transmission
8**	CH 01	Set wireless channel
9**	ECO 0	Switch ECO mode on/off
10	OFF 8	Sleep mode setting (in minutes)
11	FA-SEt	Reset to factory settings

* Model 40 EWR with data output and 40 EWRi only
** Model 40 EWRi only
*** Model 40 EWR with data output only

8.5 MENU (FR)

8.5.1 Navigation dans le menu, réglage des paramètres

Passage au point de menu suivant, ou chiffre suivant lors de la saisie des chiffres
< 1 s Option de menu suivante/emplacement
> 1 s Retour à l'option de menu précédente/emplacement

Modification du paramètre affiché / Lors de la saisie de valeurs numériques, brève pression
< 1 s Augmentation du nombre
> 1 s Réduction du nombre

Confirmer / accepter

8.5.2 Fonctions du menu

1	UnLoc / Loc	Désactiver / activer le verrouillage clavier
2	unit	Unité de longueur mm / Inch
3	OR	Saisir la valeur de référence absolue ORIGINE
4*	TOL	Définir la tolérance et la limite d'avertissement
5***	diGi 0	Activer/désactiver transmission de données Digimatic
6***	USB	Le câble de données USB est automatiquement détecté
7**	d OFF	Activer / désactiver transmission de données radio
8**	CH 01	Définir le canal radio
9**	ECO 0	Activer / désactiver le mode ECO
10	OFF 8	Réglage Sleep-Mode (en minutes)
11	FA-SEt	Rétablir les réglages d'usine

* uniquement modèle 40 EWR avec sortie de données et 40 EWRi
** uniquement modèle 40 EWRi
*** uniquement modèle 40 EWR avec sortie de données

8.5 MENÚ (ES)

8.5.1 Desplazamiento por el menú, configuración de parámetros

Pasar a la siguiente opción de menú o al siguiente dígito para introducir un número
< 1 seg. Siguiente opción de menú/posición
> 1 seg. Volver a la última posición de menú/posición

Cambiar el parámetro visualizado / Al ajustar el valor numérico,
< 1 seg. Se incrementa al dígito siguiente
> 1 seg. Pasa al dígito anterior

Confirmar / Aceptar

8.5.2 Funciones del menú

1	UnLoc / Loc	Desactivar / activar bloqueo de teclas
2	unit	Unidad de longitud en mm / pulgadas
3	OR	Introduzca el valor de referencia absoluto ORIGEN
4*	TOL	Ajustar límite de tolerancia y advertencia
5***	diGi 0	Activar o desactivar transferencia de datos Digimatic
6***	USB	El cable de datos USB se detecta automáticamente.
7**	d OFF	Activar / desactivar transferencia de datos vía radio
8**	CH 01	Definir canal de radio
9**	ECO 0	Conectar / desconectar ECO-Mode
10	OFF 8	Ajuste del modo de reposo (en minutos)
11	FA-SEt	restablecer los ajustes de fábrica

* solo en el modelo 40 EWR con salida de datos y 40 EWRi
** solo en el modelo 40 EWRi
*** solo en el modelo 40 EWR con salida de datos

8.5 MENU (IT)

8.5.1 Navigazione nel menu, impostazione dei parametri

Passaggio alla voce successiva del menu o alla posizione successiva in caso di immissione numerica
< 1 sec. voce di menu / posizione successiva
> 1 sec. ritorno all'ultima voce di menu / posizione

Modifica del parametro visualizzato / per l'impostazione del valore numerico,
< 1 sec. il numero sarà incrementato
> 1 sec. il numero sarà decrementato

Conferma / acquisizione

8.5.2 Funzioni del menu

1	UnLoc / Loc	Attivazione / disattivazione del blocco tasti
2	unit	Unità di lunghezza mm / pollici
3	OR	Ilmmettere il valore di riferimento assoluto ORIGINE
4*	TOL	Impostazione della tolleranza e del limite di attenzione
5***	diGi 0	Attivazione / disattivazione della trasmissione dati Digimatic
6***	USB	Rilevamento automatico del cavo dati USB
7**	d OFF	Attivazione / disattivazione della trasmissione dati via radio
8**	CH 01	Definizione del canale radio
9**	ECO 0	Attivazione/disattivazione della modalità ECO
10	OFF 8	Impostazione della modalità sleep (in minuti)
11	FA-SEt	Ripristino delle impostazioni di fabbrica

* solo nel modello 40 EWR con uscita dati e 40 EWRi
** solo nel modello 40 EWRi
*** solo nel modello 40 EWR con uscita dati

8.5 菜单键包含的功能 (中)

8.5.1 直观的菜单操作，设置参数

移至下一菜单选项，或输入数字时移至下一位数
< 1 s 下一个菜单项/位置
> 1 s 返回上一个菜单项/位置

更改显示的参数 / 设置数值时，
< 1 s 数字将增加
> 1 s 数字将减小

确认 / 接受

8.5.2 菜单键包含的功能

1	UnLoc / Loc	禁用 / 启用键锁
2	unit	测量单位，毫米 / 英寸
3	OR	测量模式切换
4*	TOL	设置公差和警告限制
5***	diGi 0	启用/禁用 Digimatic 数据传输
6***	USB	自动检测 USB 数据线
7**	d OFF	启用 / 禁用无线数据传输
8**	CH 01	设置无线通道
9**	ECO 0	打开/关闭 ECO 模式
10	OFF 8	休眠模式设置（分钟）
11	FA-SEt	恢复出厂设置

* 仅适用于带数据输出的 40 EWR 型号和 40 EWRi
** 仅 40 EWRi 型号
*** 仅带数据输出的 40 EWR 型号

8.5.3 Strukturdiagramm der Menüfunktionen / 8.5.3 Structure diagram of menu functions / 8.5.3 Organigramme des fonctions de menu / 8.5.3 Diagrama estructurado de las funciones del menú / 8.5.3 Diagramma di struttura delle funzioni di menu / 8.5.3 菜单功能结构图

Micromar	1	2	3	4	5	6	7	8	9	10	11
40 EWRi	●	●	●	●			●	●	●	●	●
40 EWR	●	●		●						●	●
40 EWR DATA	●	●	●	●	●	●				●	●
40 EWRi-L	●	●	●	●			●	●	●	●	●
40 EWR-L	●	●	●	●	●	●				●	●

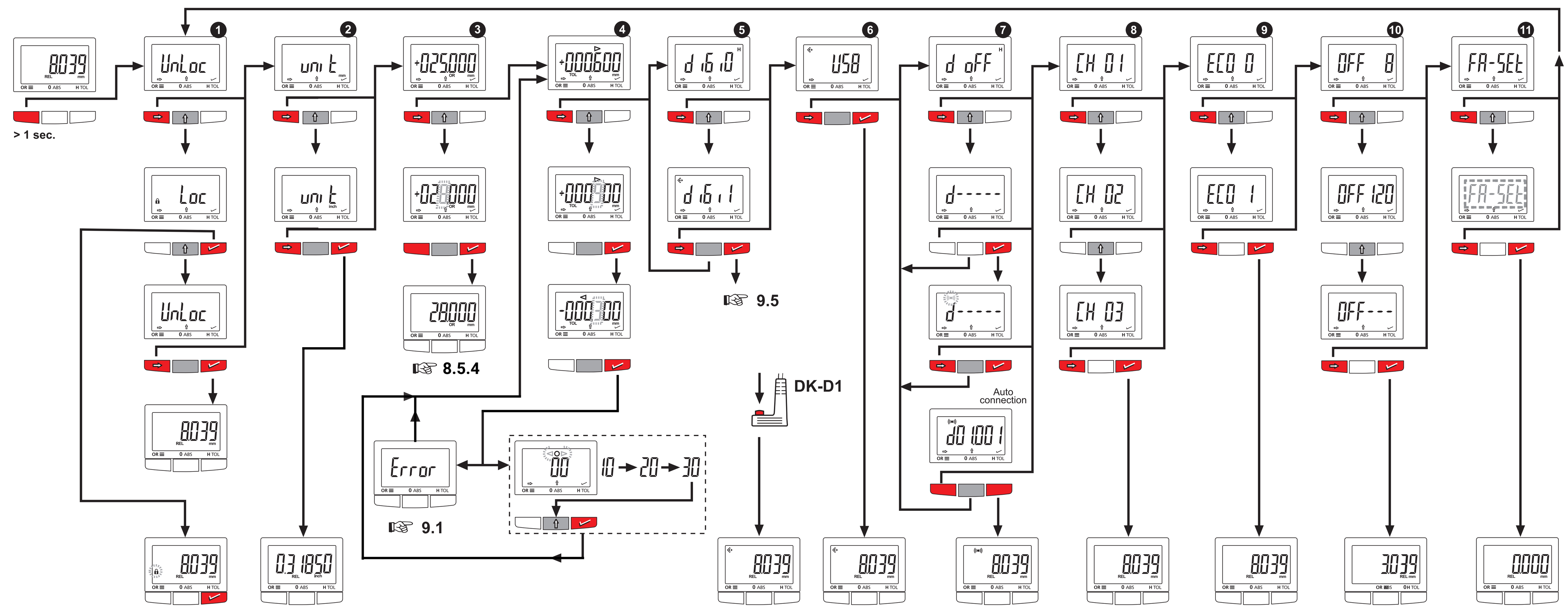

8.5.4 ORIGIN-Wert eingeben / 8.5.4 Enter ORIGIN value / 8.5.4 Saisir ORIGIN / 8.5.4 Introducir ORIGIN / 8.5.4 Immetti ORIGIN / 8.5.4 设置预置值

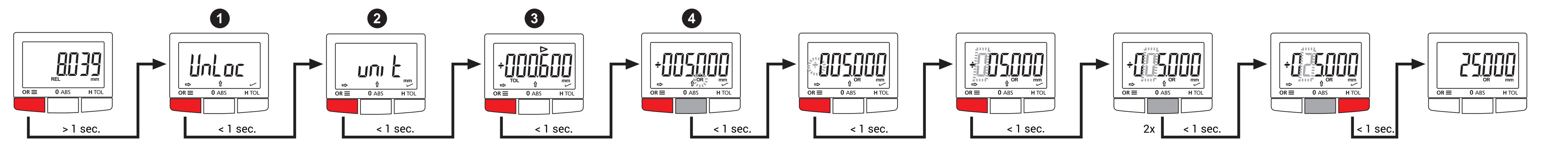

8.5.5 Datenkommunikation

Zubehör Bügelmessschrauben 40 EWR mit Datenausgang und 40 EWRi:
- 40 EWR: USB-Datenkabel Typ DK-U1
  Bestell-Nr. 4102603
- 40 EWRi: Funkempfänger i-Stick
  Bestell-Nr. 4102220
- MarCom Software,
  Download kostenfrei: www.mahr.com/marcom

Datenausgang (USB / Digimatic)
Individuelle Datenübertragung per Datenkabel:
- Type DK-U1 (USB) Best.-Nr. 4102603
- Type DK-D1 (Digimatic) Best.-Nr. 4102606

Bedienungsanleitung mit Schnittstellenbeschreibungen sowie Duplex-Befehle (nur für DK-U1) im Lieferumfang der Datenkabel bzw. kostenlos zum Download unter folgendem Link, bei entsprechendem Produkt: www.mahr.com/products

Datenausgang per Integrated Wireless
Integrated Wireless direkt über ein eigenes Programm ansteuern. Treiberpaket als Programmierbasis (.dll in C++ bzw. CSharp).

Anfrage für kostenfreien Download per Email an: info@mahr.com

8.5.5 Data communication

Accessories for 40 EWR outside micrometers with data output and 40 EWRi:
- 40 EWR: USB data cable type DK-U1
  Order no. 4102603
- 40 EWRi: i-Stick wireless receiver
  Order no. 4102220
- MarCom software,
  free download: www.mahr.com/marcom

Data output (USB / Digimatic)
Individual data transfer by data cable:
- Type DK-U1 (USB) Order no. 4102603
- Type DK-D1 (Digimatic) Order no. 4102606

Operating instructions with interface descriptions and duplex commands (only for DK-U1) included with data cable or available to download free of charge at the following link by selecting the relevant product: www.mahr.com/products

Data output by Integrated Wireless
Control Integrated Wireless using a dedicated program. Driver pack as programming basis (.dll in C++ or CSharp).

Request for free download by email at: info@mahr.com

8.5.5 Communication des données

Accessoires micromètres numériques 40 EWR avec sortie de données et 40 EWRi:
- 40 EWR : Câble de données USB type DK-U1
  Référence 4102603
- 40 EWRi : Récepteur radio i-Stick
  Référence 4102220
- MarCom Software,
  téléchargement gratuit : www.mahr.com/marcom

Sortie des données (USB / Digimatic)
Transmission de données individuelle par câble de données :
- Type DK-U1 (USB) Réf. 4102603
- Type DK-D1 (Digimatic) Réf. 4102606

Manuel d'utilisation avec le descriptif des interfaces et des commandes Duplex (uniquement pour DK-U1) fourni avec les câble de données et téléchargeable gratuitement à l'adresse suivante, pour le produit correspondant : www.mahr.com/products

Sortie des données par système radio intégré
Activer le système radio sans fil intégré (Integrated Wireless) directement via un programme propre. Pack pilote comme base de programmation (.dll dans C++ ou CSharp).

Demande de téléchargement gratuit par e-mail à : info@mahr.com

8.5.5 Comunicación de datos

Accesorios para micrómetros 40 EWR con salida de datos y 40 EWRi:
- 40 EWR: Cable de datos tipo DK-U1
  Núm. de referencia 4102603
- 40 EWRi: Receptor inalámbrico i-Stick
  Núm. de referencia 4102220
- El software MarCom puede descargarse de forma gratuita en la dirección www.mahr.com/marcom

Salida de datos (USB/Digimatic)
Transferencia de datos individual mediante un cable de datos:
- Tipo DK-U1 (USB) Núm. de ref 4102603
- Tipo DK-D1 (Digimatic) Núm. de ref 4102606

El manual de instrucciones con descripciones de las interfaces, así como los comandos Dúplex (solo para DK-U1), se incluyen en el volumen de suministro del cable de datos, aunque también pueden descargarse gratuitamente en el área del producto correspondiente la siguiente dirección: www.mahr.com/products

Salida de datos mediante Integrated Wireless
Permite controlar Integrated Wireless directamente a través de un programa propio. El paquete de controladores está disponible como base de programa (.dll en C++ o CSharp).

Para solicitar una descarga gratuita, envíe un correo electrónico a siguiente dirección info@mahr.com

8.5.5 Comunicazione dati

Accessori per micrometri 40 EWR con uscita dati e 40 EWRi:
- 40 EWR: cavo dati USB modello DK-U1
  cod. ordine 4102603
- 40 EWRi: ricevitore wireless i-Stick
  cod. ordine 4102220
- Software MarCom,
  download gratuito: www.mahr.com/marcom

Uscita dati (USB / Digimatic)
Trasmissione dati personalizzata tramite cavo dati:
- modello DK-U1 (USB) cod. ord. 4102603
- modello DK-D1 (Digimatic) cod. ord. 4102606

Manuale di istruzioni con descrizioni dell'interfaccia e comandi duplex (solo per DK-U1) in dotazione al cavo dati o in download gratuito al link seguente, in relazione al rispettivo prodotto: www.mahr.com/products

Uscita dati tramite Integrated Wireless
Comando tramite Integrated Wireless direttamente attraverso un proprio programma. Il pacchetto del driver è disponibile come programma base (.dll in C++ o CSharp).

Richiesta di download gratuito inviare una mail a: info@mahr.com

8.5.5 数据通信

带数据输出的 40 EWR 外径测微计的和 40 EWRi 的附件：
- 40 EWR：USB 数据线 DK-U1 型
  订货号 4102603
- 40 EWRi：i-Stick 无线接收器
  订货号 4102220
- MarCom 软件，
  免费下载： www.mahr.com/marcom

数据输出 (USB / Digimatic)
使用数据线的单个数据传输：
- - DK-U1 型 (USB) 订货号 4102603
- - DK-D1 型 (Digimatic) 订货号 4102606

数据线自带操作说明和接口介绍及双工命令（仅 DK-U1），也可通过选择下面相关产品的链接免费下载：www.mahr.com/products

使用内置无线输出数据
使用专用程序控制内置无线。作为编程基础的驱动程序包（使用 C++ 或 CSharp 的 .dll）

如要请求免费下载，邮箱地址：info@mahr.com

9 Displaymeldungen

9.1 „Error"-Fehlermeldung
Toleranzeingabe nicht korrekt
- "Error / Hi Lo" Oberer Grenzwert ≤ unterem Grenzwert.
- "Error / t-SPAn" Max. Toleranzspanne 1,6 mm überschritten.

=> Toleranzgrenzen neu eingeben.

9.2 / Bedientasten gesperrt
- „Loc" erscheint in der Anzeige

=> die Menü-Funktion LOCK (Tastatursperre) ist aktiviert
=> Siehe Abschnitt 8.5.2, Punkt 1

9.3 d Loc / einzelne Funktionen gesperrt
- "d Loc" erscheint in der Anzeige.
- Einzelne Funktionen wurden über die Datenschnittstelle eines PCs gesperrt, z.B. durch Software MarCom Professional.

=> Siehe Onlinehilfe der Software "MarCom Professional" ("Geräteparameter") oder Bedienungsanleitung der Datenkabel Typ DK-U1 / DK-D1.

9.4 Batterie-Symbol / Low Battery - Meldung
- Batterie-Symbol / „bAt Lo" erscheint in der Anzeige

=> Batterie wechseln, siehe Abschnitt 7

9.5 „no Fct"-Fehlermeldung
Tastengeste hat keine Funktion.

9 Display Messages

9.1 "Error" message
Tolerance settings incorrect
- "Error / Hi Lo" Upper limit ≤ lower limit.
- "Error / t-SPAn" Max. tolerance range of 1.6 mm exceeded.

=> Reset tolerance limits

9.2 / Operating keys locked
- "Loc" symbol is displayed

=> The LOCK (key lock) menu function is enabled
=> see section 8.5.2, point 1

9.3 d Loc / individual functions locked
- "d Loc" appears in the display.
- Individual functions were locked via the data interface of a PC, e.g., by the MarCom Professional software.

=> See page "Instrument parameters" of the "MarCom Professional" online help or the operating instructions on the data cable types DK-U1 / DK-D1.

9.4 Battery symbol / Low Battery message
- Battery symbol / „bAt Lo" is displayed

=> Replace battery, see section 7

9.5 "no Fct" error message
Key gesture has no function.

9 Affichage de message

9.1 Message d'erreur « Error »
Saisie de tolérances incorrecte
- « Error / Hi Lo » valeur limite supérieure ≤ valeur limite inférieure.
- « Error / t-SPAn » fourchette de tolérance max. de 1,6 mm dépassée.

=> Saisir à nouveau les limites de tolérance.

9.2 / Touche de commande verrouillée
- Le symbole « LOC » s'affiche à l'écran

=> la fonction de menu LOCK (verrouillage du clavier) est activée
=> Voir le paragraphe 8.5.2, point 1

9.3 d Loc / fonctions individuelles bloquées
- « d Loc » s'affiche à l'écran.
- Certaines fonctions ont été verrouillées via l'interface de données d'un PC, par exemple par le logiciel de communication MarCom Professional.

=> Consultez l'aide en ligne du logiciel « MarCom Professional » (« Paramètres de l'appareil ») ou le mode d'emploi du câble de données de type DK-U1 / DK-D1.

9.4 Icône de batterie/message Low Battery
- Le symbole / « bAt Lo » de pile s'affiche à l'écran

=> Changer de pile, voir le paragraphe 7

9.5 Message d'erreur « no Fct »
Le geste clé n'a aucune fonction.

9.1

9.2

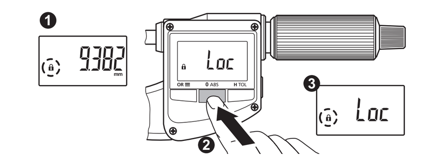

9.3

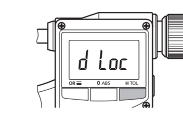

9.4

9.5

9 Mensajes de pantalla

9.1 "Error" Aviso de error
La tolerancia introducida es incorrecta
- «Error/Hi Lo»: valor límite superior ≤ valor límite inferior.
- «Error/t-SPAn»: se ha superado el intervalo de tolerancia máximo de 1,6 mm.

=> Introduzca de nuevo los límites de tolerancia.

9.2 / Tecla de comando bloqueada
- El símbolo "LOC" aparece en la pantalla

=> La función de menú LOCK (bloqueo del teclado) está activada.
=> Véase Sección 8.5.2, punto 1

9.3 d Loc / Funciones concretas bloqueadas
- En la pantalla se muestra «d Loc».
- Algunas funciones se han bloqueado a través de la interfaz de datos de un PC, por ejemplo, mediante el software de comunicación MarCom Professional.

=> Consulte la ayuda en línea del software "MarCom Professional" ("Parámetros del dispositivo") o las instrucciones de funcionamiento del cable de datos tipo DK-U1 / DK-D1.

9.4 Símbolo de batería / Mensaje Low Battery
- El símbolo de batería / "bAt Lo" aparece en la pantalla

=> Cambie la batería, véase Sección 7

9.5 Mensaje de error "no Fct"
El gesto de tecla no tiene función.

9 Note sullo smaltimento

9.1 Messaggio di errore „Error"
Tolleranza immessa non corretta
- "Error / Hi Lo" Limite superiore ≤ limite inferiore.
- "Error / t-SPAn" Superato max. margine di tolleranza di 1,6 mm.

=> Immettere nuovamente i limiti di tolleranza.

9.2 / Tasto di comando bloccato
- Sul display compare il simbolo „LOC"

=> la funzione di menu LOCK (blocco tastiera) è attivata
=> Vedi paragrafo 8.5.2, punto 1

9.3 d Loc / singole funzioni bloccate
- sul display compare "d Loc".
- Le singole funzioni sono state bloccate tramite l'interfaccia dati di un PC, ad esempio dal software di comunicazione MarCom Professional.

=> Consultare la guida in linea del software "MarCom Professional" ("Parametri dell'apparecchio") o le istruzioni per l'uso del cavo dati tipo DK-U1 / DK-D1

9.4 Simbolo della batteria / messaggio Low Battery
- Sul display compare l'icona della batteria / "bAt Lo"

=> Sostituire la batteria, vedi paragrafo 7

9.5 Messaggio di errore "no Fct"
Il gesto chiave non ha alcuna funzione.

9 提示信息

9.1 "错误"消息
公差设置不正确
- "Error / Hi Lo" 上限≤下限
- "Error / t-SPAn" 超出最大公差範圍 1.6 mm

=> 重置上下限

9.2 / 此键键锁功能开启被
- 显示"LOC"符号

=> LOCK（钥匙锁）菜单功能已启用
=> 请参见第 8.5.2 节第 1 点

9.3 d Loc / 个体功能已锁定
- "d Loc" 显示在显示屏中
- 单个功能是通过计算机的数据接口锁定的

=> 见 MarCom Professional 或数据线 DK-U1 / DK-D1 型的操作说明

9.4 电池符号/ Low Battery 消息
- 显示电池符号 / "bAt Lo"

=> 更换电池，请参见第 7 节

9.5 错误消息
按键手势无功能。

Bestätigung der Rückführbarkeit (DE)

Wir erklären in alleiniger Verantwortung, dass das Produkt in seinen Qualitätsmerkmalen den in unseren Verkaufsunterlagen (Bedienungsanleitung, Prospekt, Katalog) angegebenen Normen und technischen Daten entspricht.
Wir bestätigen, dass die bei der Prüfung dieses Produktes verwendeten Prüfmittel, abgesichert durch unser Qualitätssicherungssystem, auf nationale Normale rückführbar sind.
Wir danken Ihnen für das uns mit dem Kauf dieses Produktes entgegengebrachte Vertrauen.

Confirmation of traceability (EN)

We declare under our sole responsibility that this product is in conformity with standards and technical data as specified in our sales documents (operating instructions, leaflet, catalogue).
We certify that the measuring equipment used to check this product, and guaranteed by our Quality Assurance, is traceable to national standards.
Thank you very much for your confidence in purchasing this product.

Confirmation sur la traçabilité (FR)

Nous déclarons sous notre seule responsabilité que sa qualité est conforme aux normes et données techniques contenues dans nos documents de vente (instructions de service, documentation, catalogue).
Nous attestons que l'équipement utilisé pour la vérification de ce produit est valablement raccordé aux normes nationales, dont le raccordement est assuré par notre système de qualité.
Nous vous remercions de la confiance témoignée par l'achat de ce produit.

Confirmación de la trazabilidad (ES)

Declaramos, bajo nuestra propia responsabilidad, que el producto cumple en cuanto a calidad las normas y los datos técnicos que se especifican en nuestros documentos de compra (manual de instrucciones, prospecto, catálogo).
Confirmamos que los instrumentos de verificación utilizados en la comprobación de este producto, protegidos por nuestro sistema de aseguramiento de la calidad, se remiten a patrones nacionales.
Le agradecemos la confianza que ha depositado en nosotros al adquirir este producto.

Conferma di tracciabilità (IT)

Dichiariamo sotto la ns. unica responsabilità, che questi prodotti sono conformi alle norme e dati tecnici standard come specificato nei ns. documenti di vendita (manuale di istruzioni, documentazione, catalogo).
Certifichiamo che gli strumenti utilizzati per testare questi prodotti e garantiti dal ns. Sistema di Qualità, sono collegati alle Norme Nazionali.
Grazie per aver acquistato questo prodotto.

可追溯性声明 (中)

我们声明此产品符合相关标准和我们销售资料（操作指导书，宣传册，产品目录）中提供的技术参数，我们品质部门保证用于检定该产品的测量设备已得到检验校准，并可以追溯到相应的国家标准。
非常感谢您的信任并选择这款产品

Entsorgungshinweise (DE)

Lieber Kunde

Dieses Gerät enthält eine nicht wiederaufladbare Lithium-Batterie.
Batterien und Akkus (auch beschädigte) dürfen nicht im Hausmüll entsorgt werden! Altbatterien und Akkus enthalten möglicherweise Schadstoffe, die Umwelt und Gesundheit schaden können. Bitte geben Sie die Batterien/Akkus im Handel oder an den Recyclinghöfen der Kommunen ab. Die Rückgabe ist unentgeltlich und gesetzlich vorgeschrieben. Bitte werfen Sie nur entladene Batterien in die aufgestellten Behälter und kleben Sie bei Lithium-Typen die Pole ab.
Alle Batterien / Akkus werden wieder verwertet. So lassen sich wertvolle Rohstoffe wie Nickel, Kobalt, Lithium oder Mangan wieder gewinnen. Batterierecycling dient dem Umweltschutz.

Elektrische Altgeräte, die nach dem 23. März 2006 durch uns in den Verkehr gebracht wurden, können an uns zurückgegeben werden. Wir führen diese Geräte einer umweltgerechten Entsorgung zu.
Die geltenden EU Richtlinien (WEEE, ElektroG) finden dabei ihre Anwendung.

Notes for disposal (EN)

Dear Customer

This measuring instrument contains a non-rechargeable lithium battery.
Batteries and rechargeable batteries (including damaged ones) must not be disposed of in household waste. Used batteries and rechargeable batteries may contain contaminants that can be harmful to the environment and health. Please return the batteries/rechargeable batteries to your retailer or hand them in at your local recycling center. Return is free of charge and stipulated by law.
Please only throw discharged batteries into the containers provided and cover the poles on lithium type batteries.
All batteries / rechargeable batteries are recycled. Valuable raw materials such as nickel, cobalt, lithium and manganese can thus be reused. Battery recycling is designed to protect the environment.

Electronic equipment which was purchased from us after March 23, 2006 can be returned to us. We will dispose of this equipment in an environmentally-friendly way in accordance with the applicable EU Directives WEEE (Waste Electrical and Electronic Equipment and the German National - Electrical and Electronic Equipment Act, ElektroG).

Traitement des déchets (FR)

Cher client

Cet appareil contient une pile au lithium non rechargeable. Quand la pile est déchargée, elle ne doit pas être jetée dans les ordures ménagères !
Les piles et batteries (même endommagées) ne doivent pas être jetées dans les ordures ménagères ! Les piles et batteries usagées peuvent contenir des substances dangereuses pour l'environnement et la santé. Rapporter les piles/ batteries usagées dans les commerces ou dans les centres de collecte de votre commune. Le retour est gratuit et prévu par la loi. Ne jeter que des piles usagées dans les bacs prévus à cet effet et coller les pôles pour les piles au lithium.
Toutes les piles/batteries sont recyclées. Ceci permet de récupérer des matériaux de valeur tels que le nickel, le cobalt, le lithium ou le manganèse. Le recyclage des piles préserve l'environnement.

Les appareils usagés qui ont été vendus par nous après le 23 mars 2006 peuvent nous être retournés. Nous éliminerons ces appareils dans le respect de l'environnement.
Les directives UE en vigueur (DEEE, ElektroG) sont appliquées.

Notas sobre la eliminación (ES)

Estimado cliente:

Este aparato contiene una batería de litio no recargable. Una vez que la batería esté vacía, esta no debe eliminarse con la basura doméstica.
Las pilas y baterías (inclusive las dañadas) no pueden eliminarse con la basura doméstica. Las pilas y baterías usadas pueden contener sustancias contaminantes que pueden ocasionar daños al medio ambiente y a la salud. Entregue las pilas o baterías en su establecimiento o depositelas en los puntos de reciclaje de su comunidad. La devolución es gratuita y está prescrita por la ley. Deposite únicamente pilas descargadas en los contenedores previstos a tal fin y, en el caso de baterías de litio, desemborne los polos. Todas las baterías/pilas se reprocesan. Así, es posible volver a obtener valiosas materias primas, como níquel, cobalto, litio o manganeso. El reciclado de las baterías sirve para proteger el medio ambiente.

Puede devolvernos los aparatos eléctricos usados que hayamos comercializado después del 23 de marzo de 2006. Nosotros realizaremos una eliminación ecológica de dichos aparatos. En este caso, serán aplicables las Directivas de la UE vigentes (Directiva de la Unión Europea sobre Residuos de Aparatos Eléctricos y Electrónicos/RAEE y la Ley sobre dispositivos eléctricos y electrónicos).

Note sullo smaltimento (IT)

Gentile cliente

Questo dispositivo contiene una batteria al litio non ricaricabile.
Batterie e accumulatori (anche danneggiati) non devono essere smaltiti con i rifiuti domestici! Le batterie e gli accumulatori esausti possono contenere sostanze nocive per l'ambiente e la salute. Si prega quindi di consegnare le batterie/gli accumulatori al proprio rivenditore o presso le centrali di riciclaggio municipali. Il conferimento è gratuito e previsto a norma di legge. Si prega di gettare negli appositi contenitori esclusivamente batterie esauste e di isolare i poli deitipi al litio. Tutte le batterie / gli accumulatori vengono riciclate/i. In questo modo è possibile recuperare materie prime preziose come nichel, cobalto, litio o manganese. Il riciclaggio delle batterie è utile per la protezione dell'ambiente.

Gli apparecchi elettrici vecchi da noi immessi in commercio dopo il 23 marzo 2006 possono essere restituiti al nostro indirizzo. Provvederemo a smaltirli in modo rispettoso dell'ambiente.
A tale proposito trovano applicazione le direttive UE vigenti (WEEE) o la legge tedesca sullo smaltimento di apparecchiature elettriche ed elettroniche (ElektroG).

回收处理 (中)

尊敬的顾客：

本设备含有不可充电的锂电池。
电池和充电电池（包括损坏的电池）不得丢入家庭垃圾中！旧电池和充电电池可能含有有害物质，会损害环境和健康。请将电池/充电电池退还给零售商或市政回收中心。退还是免费的，也是法律规定的。请只将放电后的电池扔到提供的容器中，如果是锂电池，请用胶带封住端子。
所有电池/蓄电池均可回收。这样可以回收有价值的原材料，如镍、钴、锂或锰。电池回收有助于保护环境。

2006 年 3 月 23 日后从我公司购买的电子设备可以退还给我们。我们将根据相应的欧盟指令 WEEE（报废电子电气设备指令）和德国国家 - 电子电气设备法案 ElektroG 以环境友好的方式处置设备。

EU/UK-Konformitätserklärung (DE)

Dieses Messgerät entspricht den geltenden EU/UK-Richtlinien.
Die aktuelle Konformitätserklärung steht unter www.mahr.com/products bei entsprechendem Produkt zum Download bereit bzw. kann unter folgender Adresse angefordert werden:
Mahr GmbH, Carl-Mahr-Straße 1, D-37073 Göttingen

EU/UK Declaration of Conformity (EN)

This measuring instrument complies with the applicable EU/UK directives.
A copy of the current Declaration of Conformity is available to download at www.mahr.com/products on the page for the relevant product and can be requested from the following address:
Mahr GmbH, Carl-Mahr-Straße 1, D-37073 Göttingen

Déclaration de conformité UE/UK (FR)

Cet appareil de mesure est conforme aux directives UE/UK en vigueur.
La dernière déclaration de conformité du produit correspondant est disponible au téléchargement à l'adresse www.mahr.com/products ou elle peut être demandée à l'adresse suivante :
Mahr GmbH, Carl-Mahr-Straße 1, D-37073 Göttingen

Declaración de conformidad de la UE/UK (ES)

Este aparato de medición cumple las Directivas aplicables de la UE/UK.
La declaración de conformidad actual puede descargarse en el área del producto correspondiente de la página www.mahr.com/products, o bien solicitarse en la siguiente dirección:
Mahr GmbH, Carl-Mahr-Straße 1, D-37073 Göttingen

Dichiarazione di conformità UE/UK (IT)

Questo strumento di misura è conforme alle direttive UE/UK vigenti.
La dichiarazione di conformità aggiornata può essere scaricata all'indirizzo www.mahr.com/products per il relativo prodotto oppure può essere richiesta al seguente indirizzo:
Mahr GmbH, Carl-Mahr-Straße 1, D-37073 Göttingen

EU/UK 一致性声明 (中)

本测量仪器符合适用的欧盟/英国指令。
可在 www.mahr.com/products 上的相关产品页面下载最新符合性声明的副本，也可通过以下地址索取：
Mahr GmbH, Carl-Mahr-Straße 1, D-37073 Göttingen

Digitale Bügel-Messschraube
Digital Micrometer
Micromètre digital
Micrómetro Digital
Micrometro digitale
数显千分尺

Micromar 40 EWR(i)

REFERENCE

Bedienungsanleitung
Operating Instructions
Instructions de Service
Manual de instrucciones
Manuale di Istruzioni
操作使用说明书

3722737

Mahr GmbH
Carl-Mahr-Straße 1
37073 Göttingen
Tel.: +49 551 7073 0
info@mahr.com, www.mahr.com

0325

Änderungen an unseren Erzeugnissen, besonders aufgrund technischer Verbesserungen und Weiterentwicklungen, müssen wir uns vorbehalten.
Alle Abbildungen und Zahlenangaben usw. sind daher ohne Gewähr.

We reserve the right to make changes to our products, especially due to technical improvements and further developments.
All illustrations and technical data are therefore without guarantee.

Nous nous réservons le droit de modifier l'exécution de tous nos appareils, en fonction des évolutions techniques.
Les caractéristiques techniques et illustrations ne sont données qu'à titre indicatif.

Queda reservado el derecho de modificaciones en nuestros productos en aras de una mejora técnica o una evolución. Se declina toda responsabilidad por las imágenes y los datos numéricos.

Ci riserviamo il diritto di modificare i ns. prodotti in funzione delle evoluzioni tecniche.
Le caratteristiche tecniche e le illustrazioni sono solo a titolo indicativo.

我们保留对产品进行改进的权力，特别是对于技术方面的改进，对所有的图例和技术数据，我们保留最终解释权。

© by Mahr GmbH

Japanese Radio Law and Japanese Telecommunications Business Law Compliance.
This device is granted pursuant to the Japanese Radio Law (電波法)
and the Japanese Telecommunications Business Law (電気通信事業法).
This device should not be modified (otherwise the granted designation number will become invalid).

R 202-SMF037

FCC Compliance

This device complies with part 15 of the FCC Rules. Operation is subject to the following two conditions: (1) This device may not cause harmful interference, and (2) this device must accept any interference received, including interference that may cause undesired operation.

NOTE: This equipment has been tested and found to comply with the limits for a Class B digital device, pursuant to part 15 of the FCC Rules. These limits are designed to provide reasonable protection against harmful interference in a residential installation.
This equipment generates, uses and can radiate radio frequency energy and, if not installed and used in accordance with the instructions, may cause harmful interference to radio communications. However, there is no guarantee that interference will not occur in a particular installation. If this equipment does cause harmful interference to radio or television reception, which can be determined by turning the equipment off and on, the user is encouraged to try to correct the interference by one or more of the following measures:

- Reorient or relocate the receiving antenna.
- Increase the separation between the equipment and the receiver.
- Connect the equipment into an outlet that is on a different circuit from the receiver.
- Consult the dealer or an experienced radio/TV technician for help.

The Micromar 40EWRi is labeled with its own FCC ID, N334440EWRi

Industry Canada Compliance

This device complies with Industry Canada license-exempt RSS standard(s). Operation is subject to the following two conditions: (1) this device may not cause interference, and (2) this device must accept any interference, including interference that may cause undesired operation of the device.

Under Industry Canada regulations, this radio transmitter may only operate using an antenna of a type and maximum (or lesser) gain approved for the transmitter by Industry Canada. To reduce potential radio interference to other users, the antenna type and its gain should be so chosen that the equivalent isotropically radiated power (e.i.r.p.) is not more than that necessary for successful communication.

The Micromar 40EWRi is labeled with its own IC, 10315A-4440EWRi.

Le présent appareil est conforme aux CNR d'Industrie Canada applicables aux appareils radio exempts de licence. L'exploitation est autorisée aux deux conditions suivantes : (1) l'appareil ne doit pas produire de brouillage, et (2) l'utilisateur de l'appareil doit accepter tout brouillage radioélectrique subi, même si le brouillage est susceptible d'en compromettre le fonctionnement.

Conformément à la réglementation d'Industrie Canada, le présent émetteur radio peut fonctionner avec une antenne d'un type et d'un gain maximal (ou inférieur) approuvé pour l'émetteur par Industrie Canada.
Dans le but de réduire les risques de brouillage radioélectrique à l'intention des autres utilisateurs, il faut choisir le type d'antenne et son gain de sorte que la puissance isotrope rayonnée équivalente (p.i.r.e.) ne dépasse pas l'intensité nécessaire à l'établissement d'une communication satisfaisante.

Mexico
La operación de este equipo está sujeta a las siguientes dos condiciones:
(1) es posible que este equipo o dispositivo no cause interferencia perjudicial y
(2) este equipo o dispositivo debe aceptar cualquier interferencia, incluyendo la que pueda causar su operación no deseada.

IFETEL: RCPMA4017-0603

Korea
B급 기기 (가정용 방송통신기자재)
이 기기는 가정용(B급) 전자파적합기기로서 주로 가정에서 사용하는 것을 목적으로 하며,
모든 지역에서 사용할 수 있습니다.

해당 무선 설비는 운용 중 전파혼신 가능성이 있음

MSIP-CMM-Mah-40EWRi